Bloc dif 3P+N 40A 300mA AC

Photo non contractuelle.
Référence présentée : BDC425F

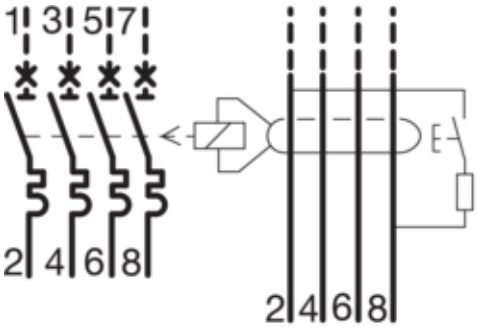

Caractéristiques	
Type de pôles	3P+N
Alignement des bornes basses pour produits modulaires	Bornes alignées
Alignement des bornes hautes pour produits modulaires	NA
Position du neutre	gauche
Courant assigné nominal	40 A
Fréquence assignée	50 Hz
Courant différentiel assigné	300 mA
Type de protection différentielle	AC
Tension assignée d'isolement	500 V
Tension assignée de tenue aux chocs	4000 V
Puissance dissipée totale sous IN	3,2 W
Type de raccordement bas pour produits modulaires	Borne à vis
Type de raccordement haut pour produits modulaires	NA
Nombre de demi-modules de 17.5mm uniquement pour appareil et kit	4
Nombre de modules	2
Largeur produit installé	35,4 mm
Profondeur produit installé	66 mm
Endurance mécanique nombre de manoeuvres	6000
Endurance électrique en nombre de cycles	1000
Section de raccordement en câble rigide	0,75 / 16mm²
Section de raccordement en câble souple	0,75 / 10mm²
Couple de serrage	1,9Nm
Indice de protection IP	IP20
Degré de pollution suivant IEC 60664 / IEC 60947-2	2
Tropicalisation/humidité/Exécution	tous climats
Altitude	2000 m
Température de fonctionnement	-5 à 40 °C
Température de stockage	-40 à 70 °C
Directive européenne RoHs	conformité volontaire

Caractéristiques

Directive européenne WEEE	non concerné

Bloc dif 3P+N 25A 300mA AC

Photo non contractuelle.
Référence présentée : BDC425F

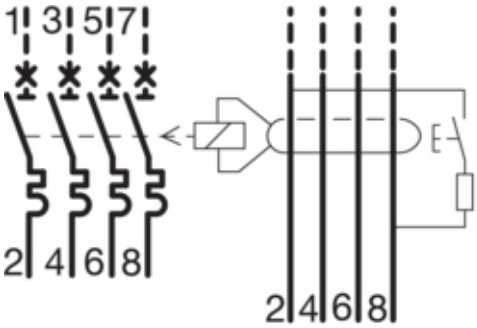

Caractéristiques	
Type de pôles	3P+N
Alignement des bornes basses pour produits modulaires	Bornes alignées
Alignement des bornes hautes pour produits modulaires	NA
Position du neutre	gauche
Courant assigné nominal	25 A
Fréquence assignée	50 Hz
Courant différentiel assigné	300 mA
Type de protection différentielle	AC
Tension assignée d'isolement	500 V
Tension assignée de tenue aux chocs	4000 V
Puissance dissipée totale sous IN	2 W
Type de raccordement bas pour produits modulaires	Borne à vis
Type de raccordement haut pour produits modulaires	NA
Nombre de demi-modules de 17.5mm uniquement pour appareil et kit	4
Nombre de modules	2
Largeur produit installé	35,4 mm
Profondeur produit installé	66 mm
Endurance mécanique nombre de manoeuvres	6000
Endurance électrique en nombre de cycles	1000
Section de raccordement en câble rigide	0,75 / 16mm²
Section de raccordement en câble souple	0,75 / 10mm²
Couple de serrage	1,9Nm
Indice de protection IP	IP20
Degré de pollution suivant IEC 60664 / IEC 60947-2	2
Tropicalisation/humidité/Exécution	tous climats
Altitude	2000 m
Température de fonctionnement	-5 à 40 °C
Température de stockage	-40 à 70 °C
Directive européenne RoHs	conformité volontaire

Caractéristiques

Directive européenne WEEE	non concerné

Bloc dif 3P+N 40A 30mA AC

Photo non contractuelle.
Référence présentée : BDC425F

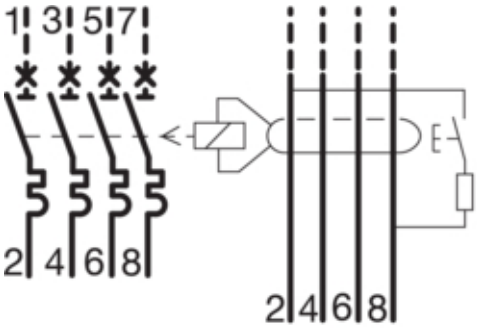

Caractéristiques	
Type de pôles	3P+N
Alignement des bornes basses pour produits modulaires	Bornes alignées
Alignement des bornes hautes pour produits modulaires	NA
Position du neutre	gauche
Courant assigné nominal	40 A
Fréquence assignée	50 Hz
Courant différentiel assigné	30 mA
Type de protection différentielle	AC
Tension assignée d'isolement	500 V
Tension assignée de tenue aux chocs	4000 V
Puissance dissipée totale sous IN	3,2 W
Type de raccordement bas pour produits modulaires	Borne à vis
Type de raccordement haut pour produits modulaires	NA
Nombre de demi-modules de 17.5mm uniquement pour appareil et kit	4
Nombre de modules	2
Largeur produit installé	35,4 mm
Profondeur produit installé	66 mm
Endurance mécanique nombre de manoeuvres	6000
Endurance électrique en nombre de cycles	1000
Section de raccordement en câble rigide	0,75 / 16mm²
Section de raccordement en câble souple	0,75 / 10mm²
Couple de serrage	1,9Nm
Indice de protection IP	IP20
Degré de pollution suivant IEC 60664 / IEC 60947-2	2
Tropicalisation/humidité/Exécution	tous climats
Altitude	2000 m
Température de fonctionnement	-5 à 40 °C
Température de stockage	-40 à 70 °C
Directive européenne RoHs	conformité volontaire

Caractéristiques

Directive européenne WEEE	non concerné

Bloc dif 3P+N 25A 30mA AC

BDC425F

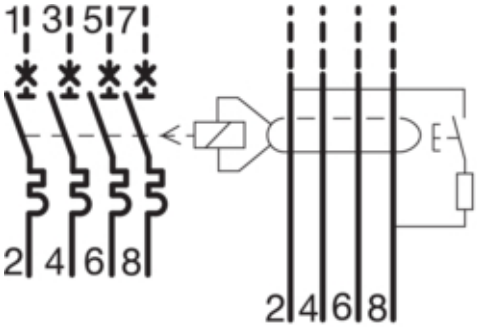

Caractéristiques	
Type de pôles	3P+N
Alignement des bornes basses pour produits modulaires	Bornes alignées
Alignement des bornes hautes pour produits modulaires	NA
Position du neutre	gauche
Courant assigné nominal	25 A
Fréquence assignée	50 Hz
Courant différentiel assigné	30 mA
Type de protection différentielle	AC
Tension assignée d'isolement	500 V
Tension assignée de tenue aux chocs	4000 V
Puissance dissipée totale sous IN	2 W
Type de raccordement bas pour produits modulaires	Borne à vis
Type de raccordement haut pour produits modulaires	NA
Nombre de demi-modules de 17.5mm uniquement pour appareil et kit	4
Nombre de modules	2
Largeur produit installé	35,4 mm
Profondeur produit installé	66 mm
Endurance mécanique nombre de manoeuvres	6000
Endurance électrique en nombre de cycles	1000
Section de raccordement en câble rigide	0,75 / 16mm²
Section de raccordement en câble souple	0,75 / 10mm²
Couple de serrage	1,9Nm
Indice de protection IP	IP20
Degré de pollution suivant IEC 60664 / IEC 60947-2	2
Tropicalisation/humidité/Exécution	tous climats
Altitude	2000 m
Température de fonctionnement	-5 à 40 °C
Température de stockage	-40 à 70 °C
Directive européenne RoHs	conformité volontaire
Directive européenne WEEE	non concerné