ODÉON UP - Lave-mains compact

E4701R

Collection : ODÉON UP

Couleur* :

00 - Blanc

Principaux atouts :

Bénéfices consommateurs

- DESIGN : Astuces et audace associés à une touche d'élégance font une collection adaptée à toute la famille
- COMPACT : Solution d'aménagement pour les petits espaces
- NETTOYAGE FACILITÉ : Angles doux pour un nettoyage simple et rapide

Caractéristiques techniques

- Dimensions : 50 x 22,50 cm
- Matériau : Céramique
- Percement et pré-percement robinetterie : Percé 1 trou à droite
- Livré sans cache trop-plein
- Poids : 6,7 kg
- Type d'installation : Autoportant ou peut être monté sur un meuble spécifique
- ROBINETTERIE CONSEILLÉE : Aleo, une gamme design très accessible

Produits requis

- 4034W, EB863

Produits liés

- E4721 : Barre porte-serviettes pour lave-mains compact

Dessin technique

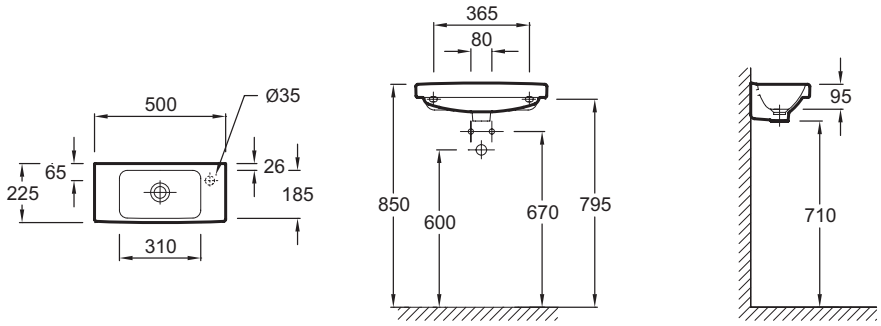

Description : Lave-mains compact. E4701R. Collection : ODÉON UP. Dimensions : 50 x 22,50 cm. Poids : 6,7 kg. Matériau : Céramique. Type d'installation : Autoportant ou peut être monté sur un meuble spécifique. Percement et pré-percement robinetterie : Percé 1 trou à droite. ROBINETTERIE CONSEILLÉE : Aleo, une gamme design très accessible. Livré sans cache trop-plein.

KOHLER France 330 339 144 RSC Bobigny– SAS au capital de 50 000 000 euros – Locataire-gérant de la société SANIJURA – Ce document n'est pas contractuel.

En raison des variations possibles dans le réglage de votre ordinateur et de votre imprimante, de facteurs techniques et des caractéristiques particulières de certaines de nos finitions, les couleurs ne sont pas représentatives de la réalité mais sont seulement une indication.