Raindance Select E
Pack encastré Design ShowerSet Raindance Select E / ShowerSelect
Surfaces: **chromé** Numéro d'article: **27296000**

Description

Se composant de

- Douche de tête Raindance Select E 300 2jet avec bras de douche 390 mm (#27385XXX)
- Douchette Raindance Select E 120 3jet (#26520XXX)
- Isiflex. Flexible de douche 1,25 m (#28272XXX)
- Porter'S. Support mural (#28331XXX)
- Fixfit S (#27453XXX)
- Set de finition pour mitigeur thermostatique ShowerSelect E encastré avec 2 fonctions (#15763XXX)
- iBox universal (#01800XXX)

Détails de l'article

GTIN	4011097775517

Photo du produit
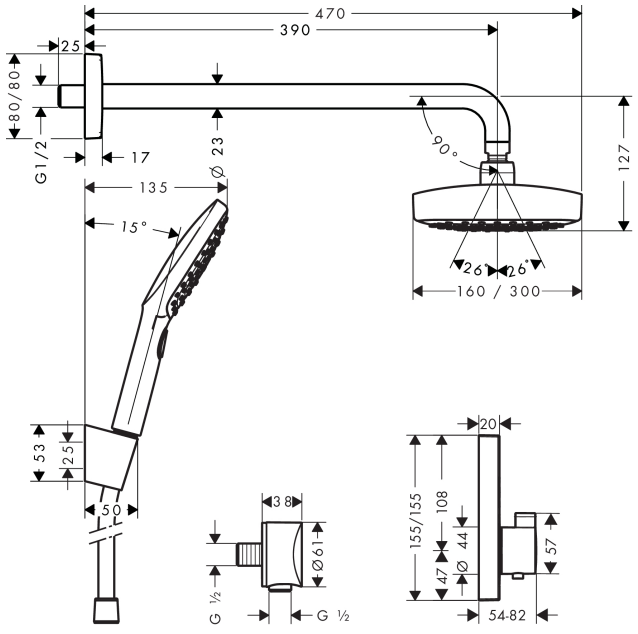
Plan géométral