NOTICE D'INSTALLATION

Dubourgel

By BEMIS

1

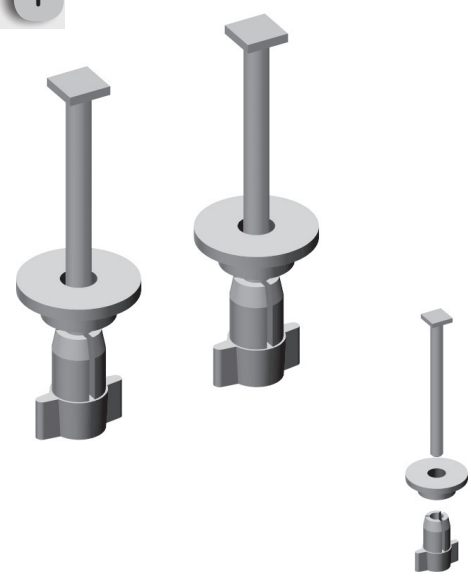

2

Choisir la position du dormant la mieux appropriée à la longueur de votre cuvette

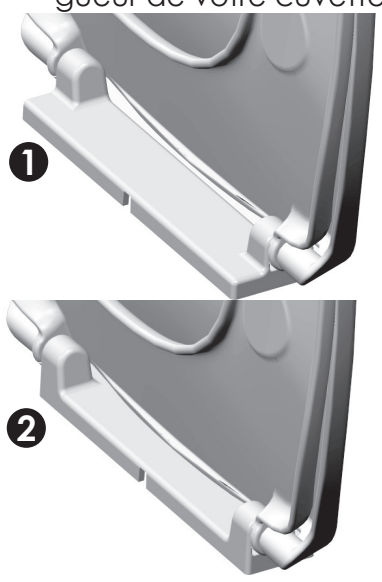

3

Si nécessaire retourner le dormant. Pour l'extraire appuyer dans l'axe du dormant

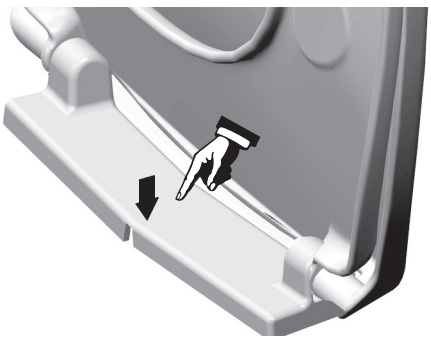

Eviter cette opération par temps très froid , risque de rupture

4

Glisser les vis à têtes carrées dans les rainures Avant ou Arrière, les plus appropriées

5

Positionner l'abattant muni de ses vis de fixation sur la cuvette

6

Ajuster la position de l'abattant sur la cuvette

7

Quand l'abattant est bien positionné

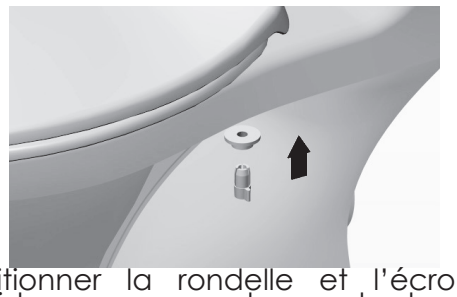

Positionner la rondelle et l'écrou rapide, en poussant vers le haut jusqu'en butée sous la céramique

8

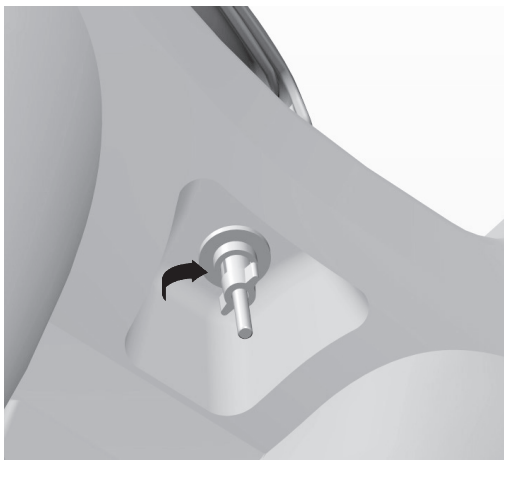

Serrer les écrous énergiquement